BERNMOBIL
ZUSAMMEN UNTERWEGS

Gemeinde
Köniz

Linie 10 Bern - Köniz

Doppelgelenktrolleybus mit teilweiser Fahrleitung

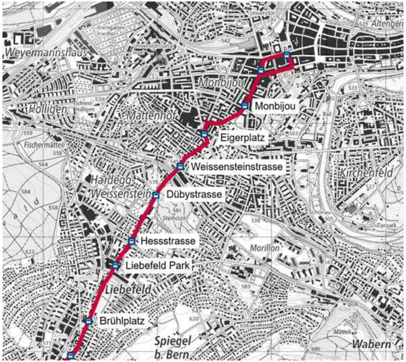
Weyermannshaus
Holligen
Mattenhof
Monbijou
Altenberg
Fischermätteli
Monbijou
Eigerplatz
Weissensteinstrasse
Kirchenfeld
Hardegg
Weissenstein
Dübystrasse
Hessstrasse
Morillon
Liebefeld Park
Liebefeld
Brühlplatz
Spiegel
b. Bern
Wabern

Plangenehmigungsverfahren 111

Projektverfasser:

Kummler+Matter
Fahrleitungstechnik
Rietstrasse 14, CH-8108 Dällikon
Telefon +41 44 247 47 47

Querprofile Lichtsignalanlagen LSA

111_L10_33_Querprofile Lichtsignalanlagen

	Kürzel	Datum
Erstellt	muret	30.11.2022
Geprüft	ruesi	30.11.2022
Freigegeben	jurog	30.11.2022

Format:	297 x 1'680
Index:	0
Massstab:	1:20

Unterschriften

BERNMOBIL

René Schmied
Direktor

Christoph Roth
Projektleiter

Gemeinde Köniz

Daniel Matti
Leiter Abteilung Verkehr und Unterhalt

David Bretscher
Projektleiter

Projektverfasser
Kummler+Matter AG, Fahrleitungstechnik

Roger Juchli
Leiter Engineering Fahrleitungstechnik, Projekte Stadt

Reto Müller
Projektleiter Fahrleitungstechnik, Projekte Stadt

LSA-Portal X (1:20)
Schwarztorstrasse / Mobijoustrasse

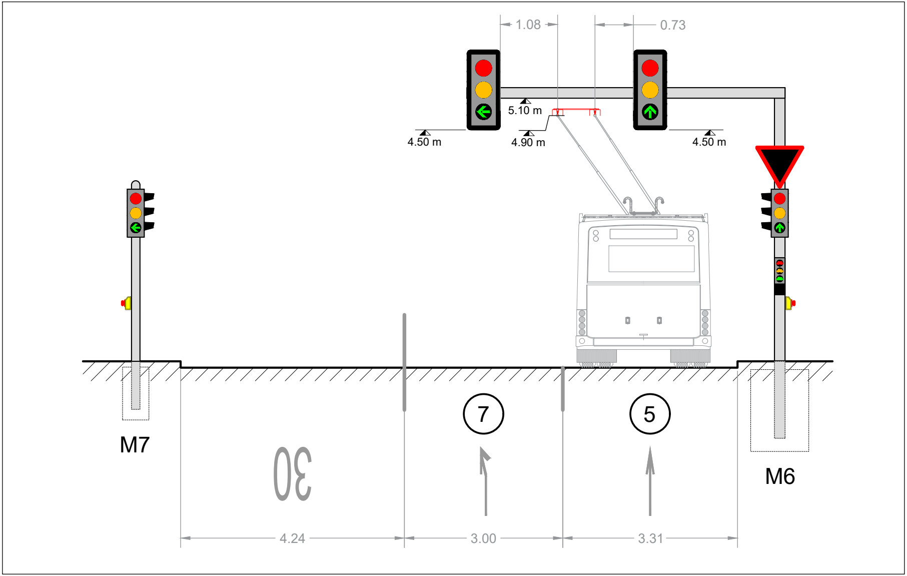
1.08
0.73
5.10 m
4.50 m
4.90 m
4.50 m
M7
7
5
M6
30
4.24
3.00
3.31

Die bestehenden Lichtsignalanlage wird nicht verändert

LSA-Portal Y (1:20)

Schwarzenburgstrasse / Weissensteinstrasse

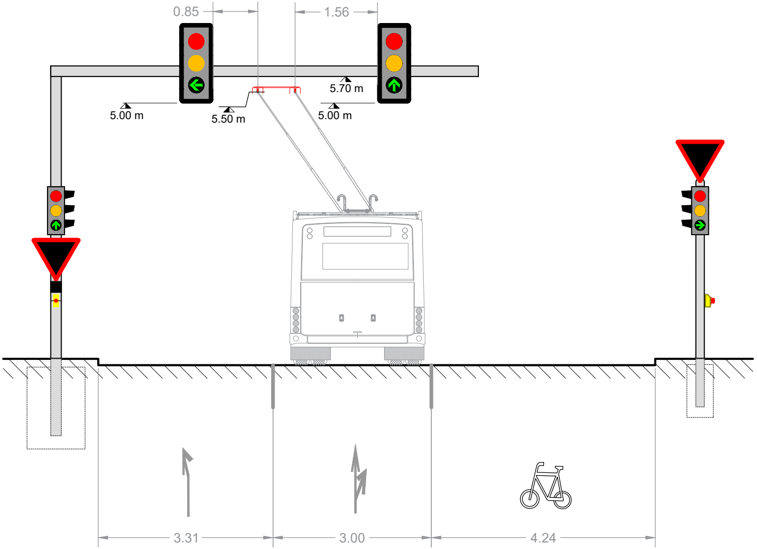
0.85
1.56
5.70 m
5.00 m
5.50 m
5.00 m
3.31
3.00
4.24

Die bestehenden Lichtsignalanlage wird nicht verändert

LSA-Portal Z (1:20)
LSA-Portal Schwarzenburgstrasse

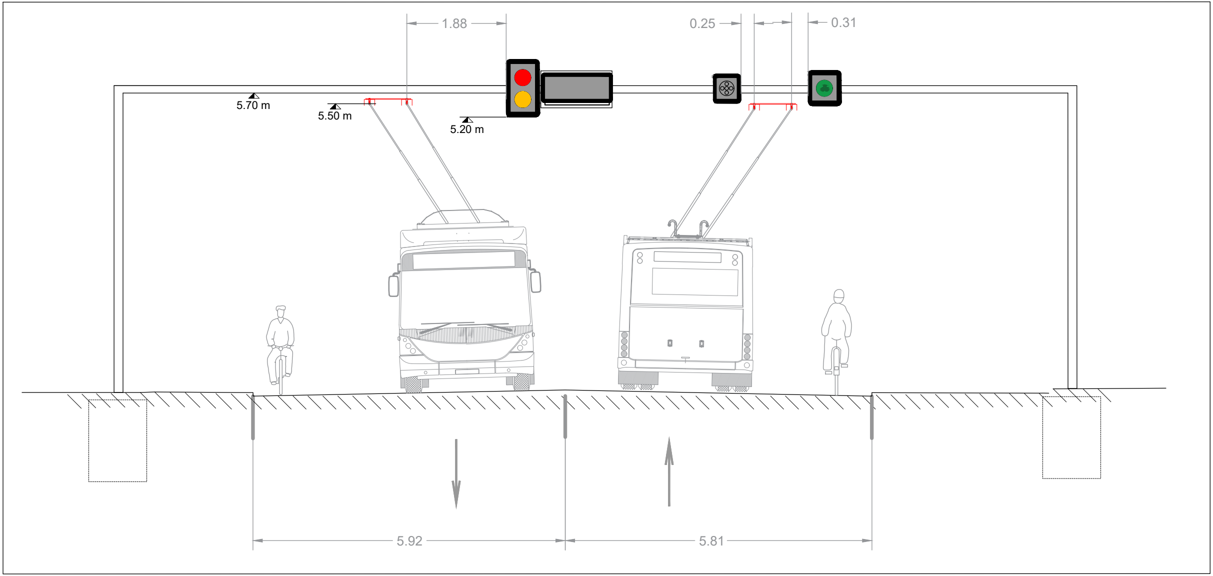
1.88
0.25
0.31
5.70 m
5.50 m
5.20 m
5.92
5.81

Die bestehenden Lichtsignalanlage wird nicht verändert